Чертеж плоской детали

Графическая работа №2

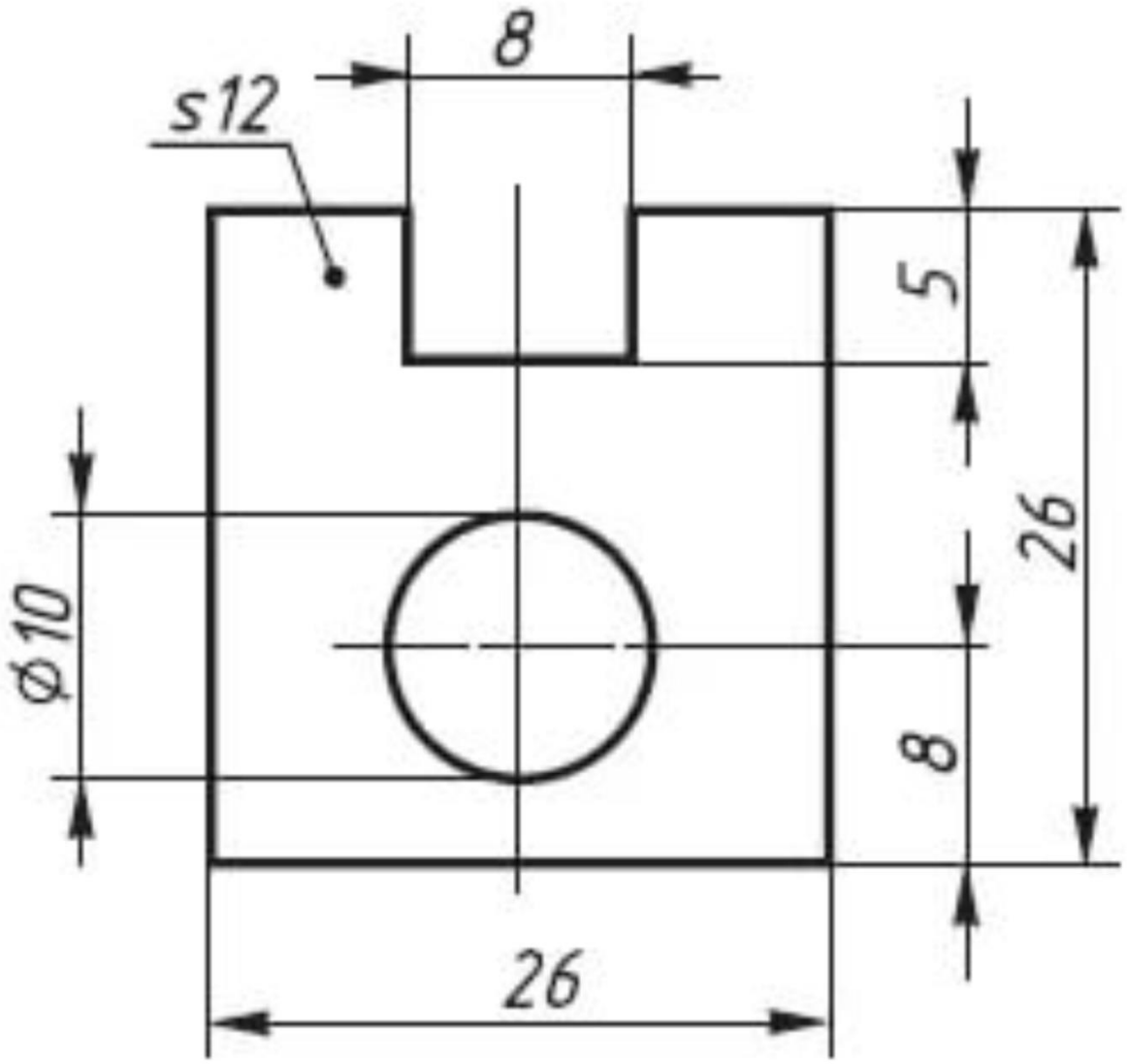
8
s12
5
26
Ø10
8
26

Этапы построения чертежа плоской детали

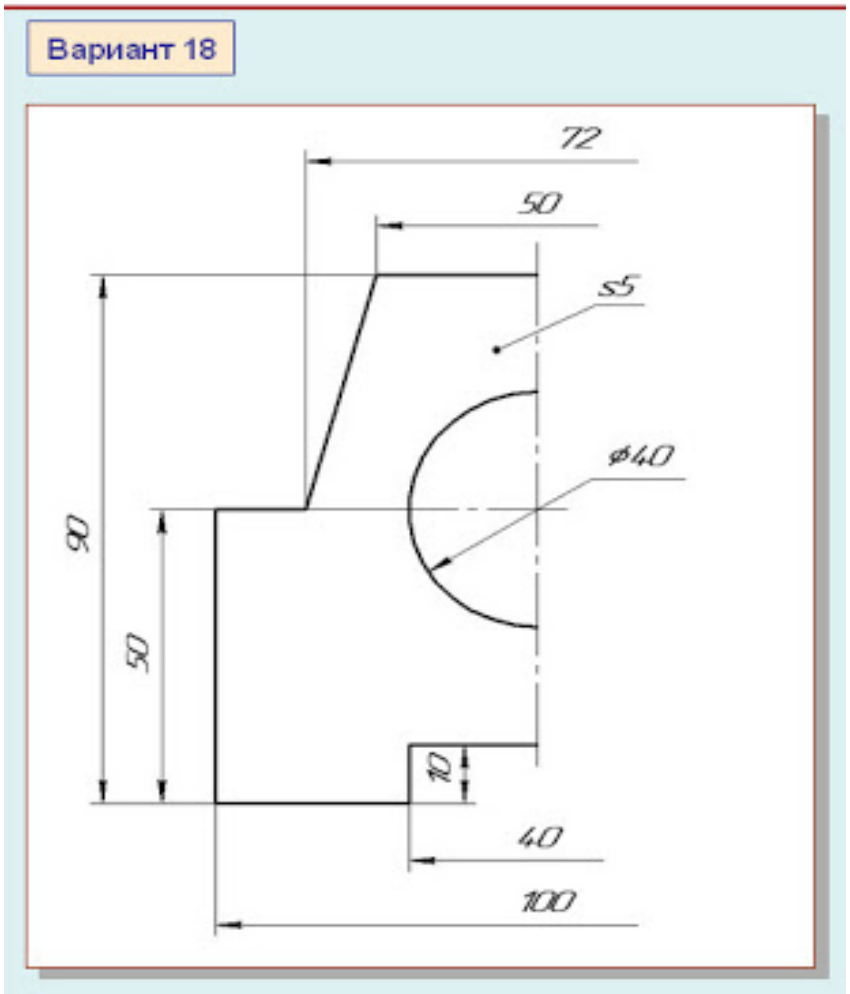

1. Анализ формы детали, выбор формата листа

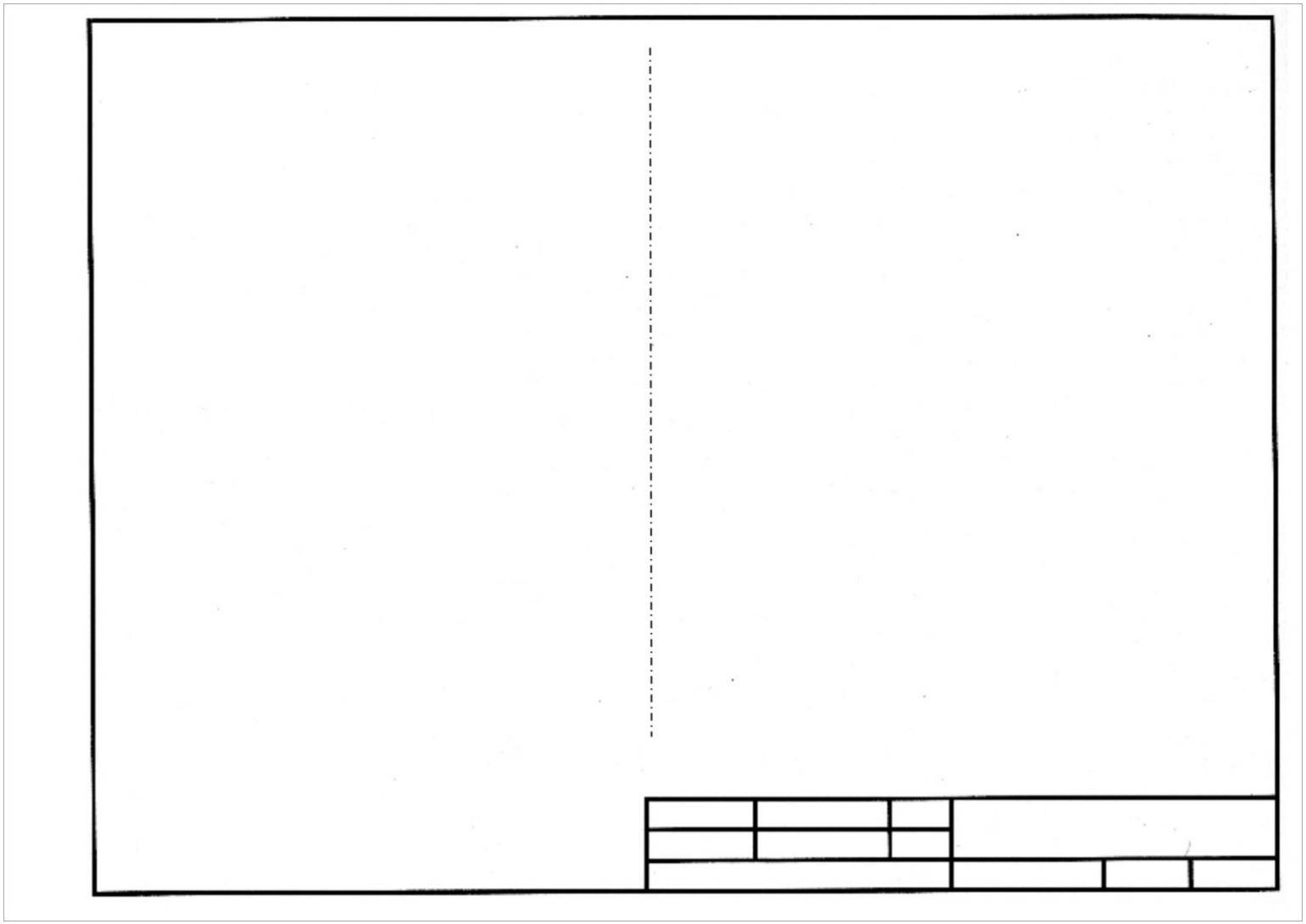

2. Габаритный прямоугольник

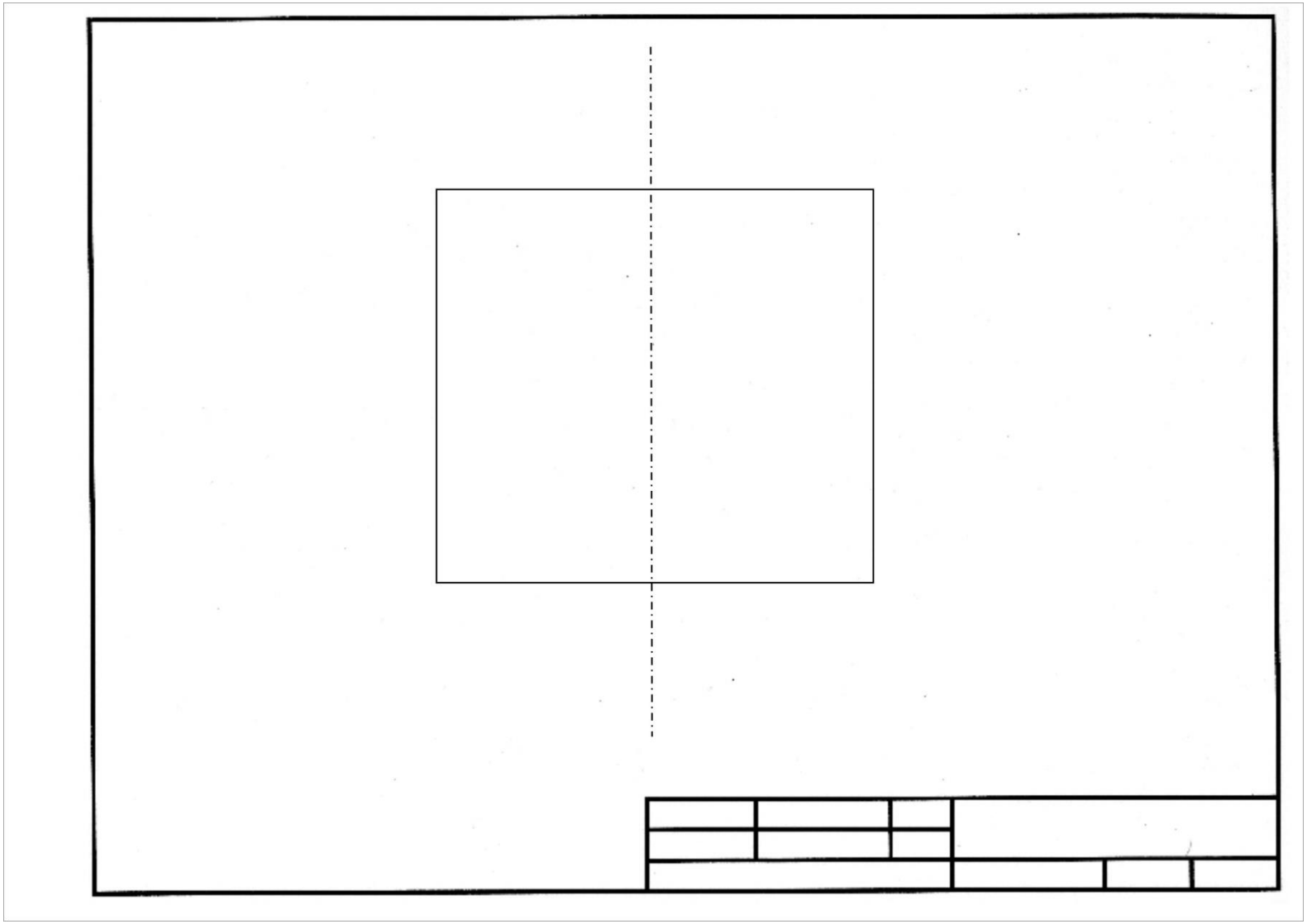

3. Дополнительные построения

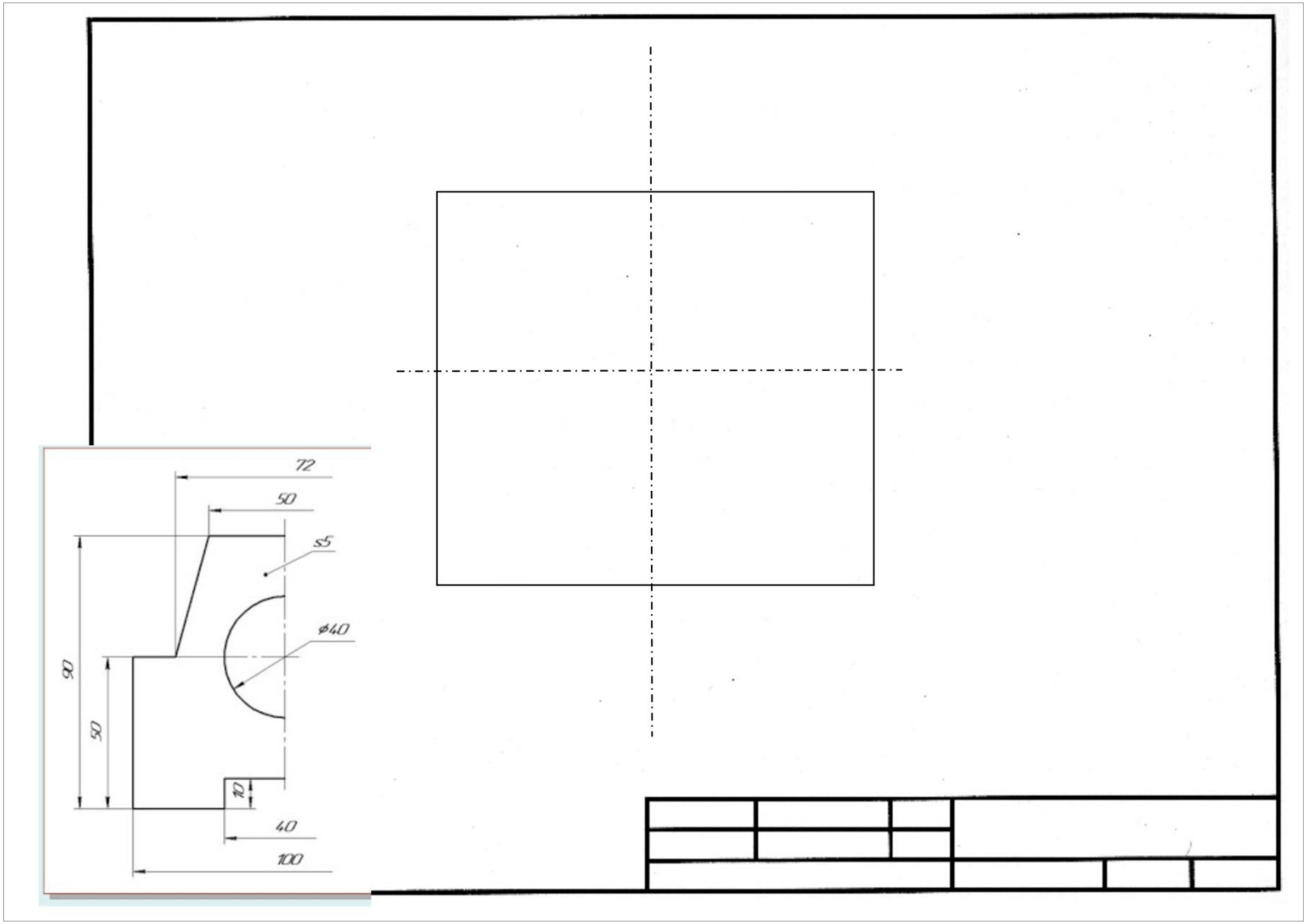

4. Основные элементы

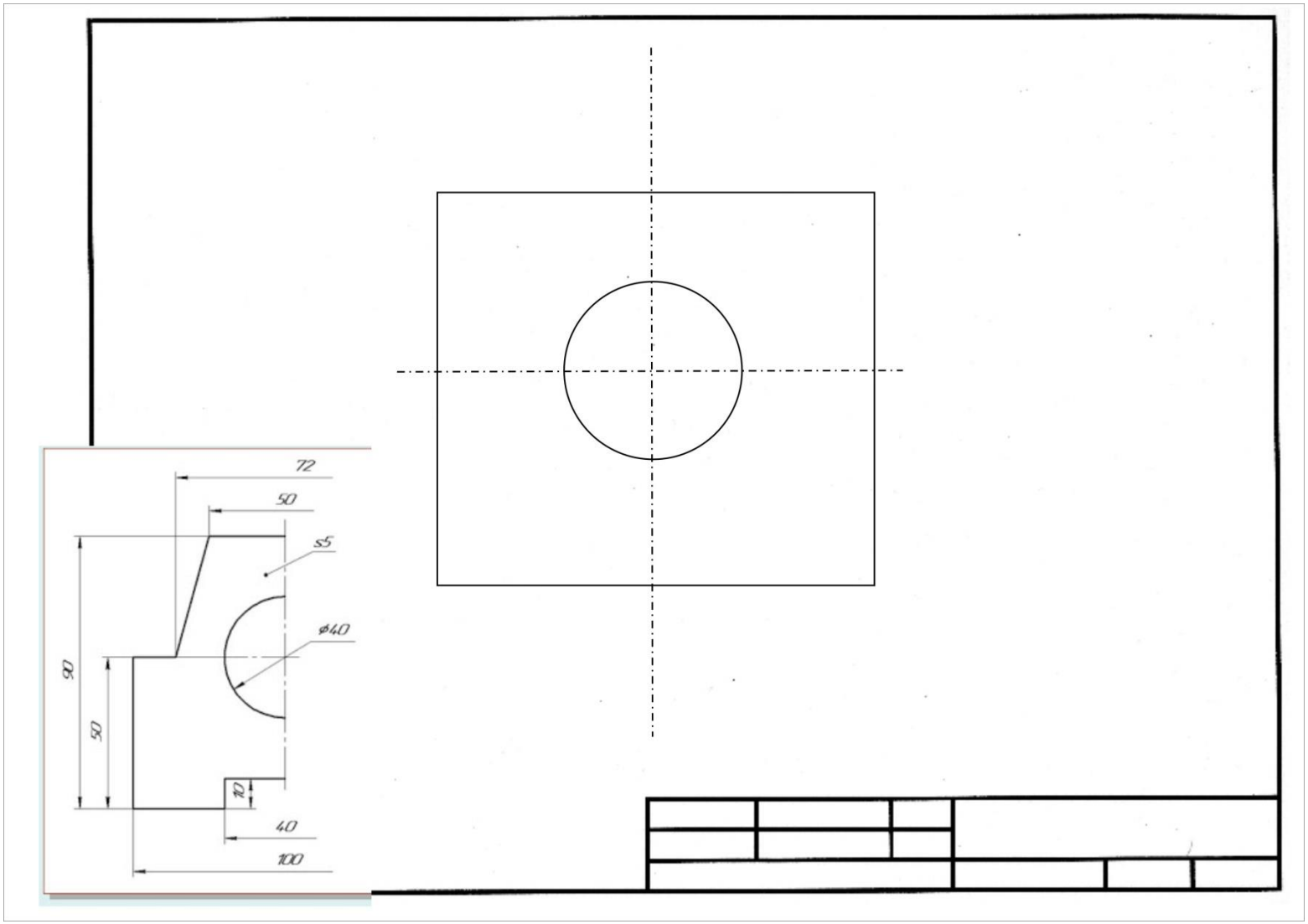

5. Выемки и выступы, вырезы

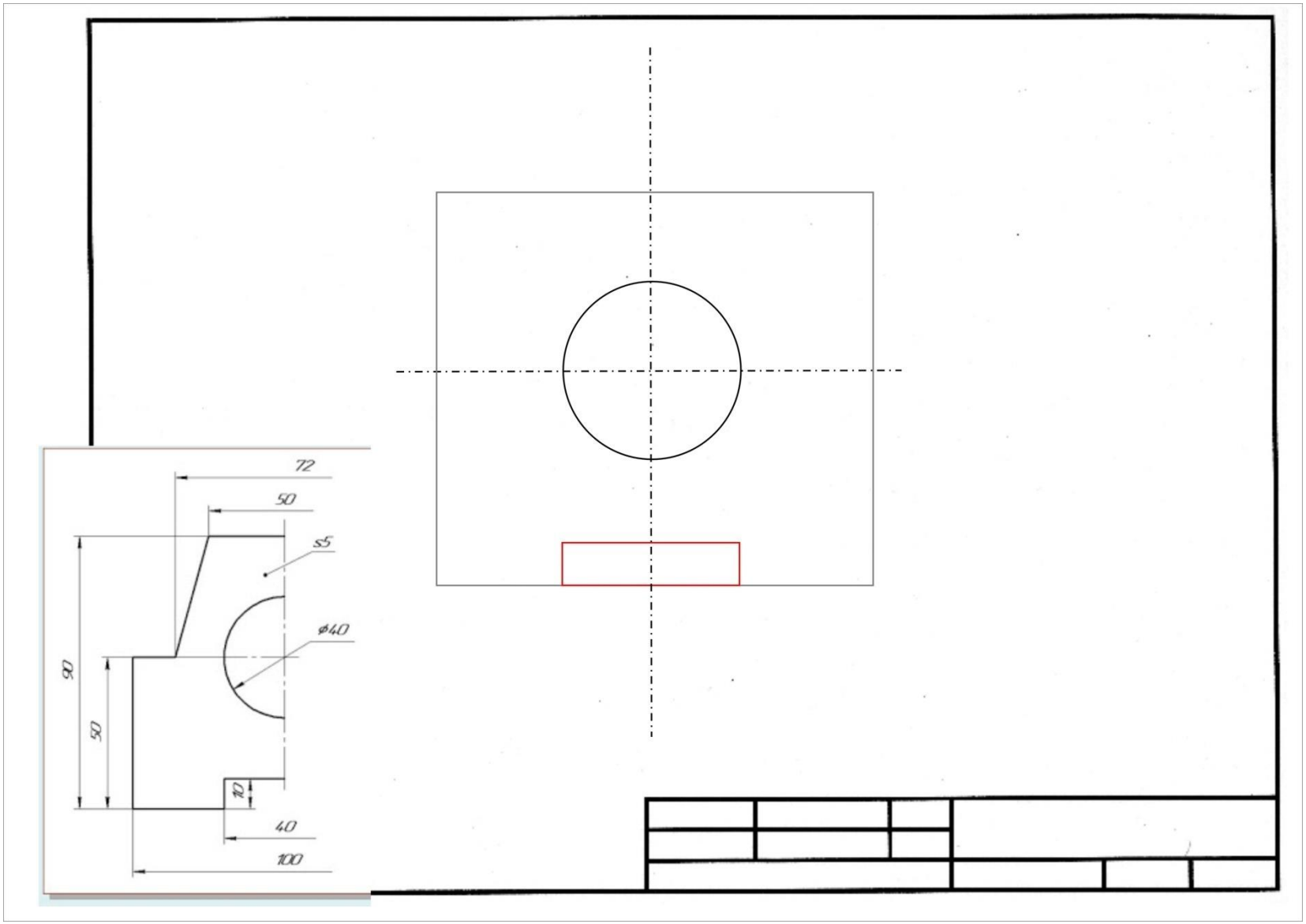

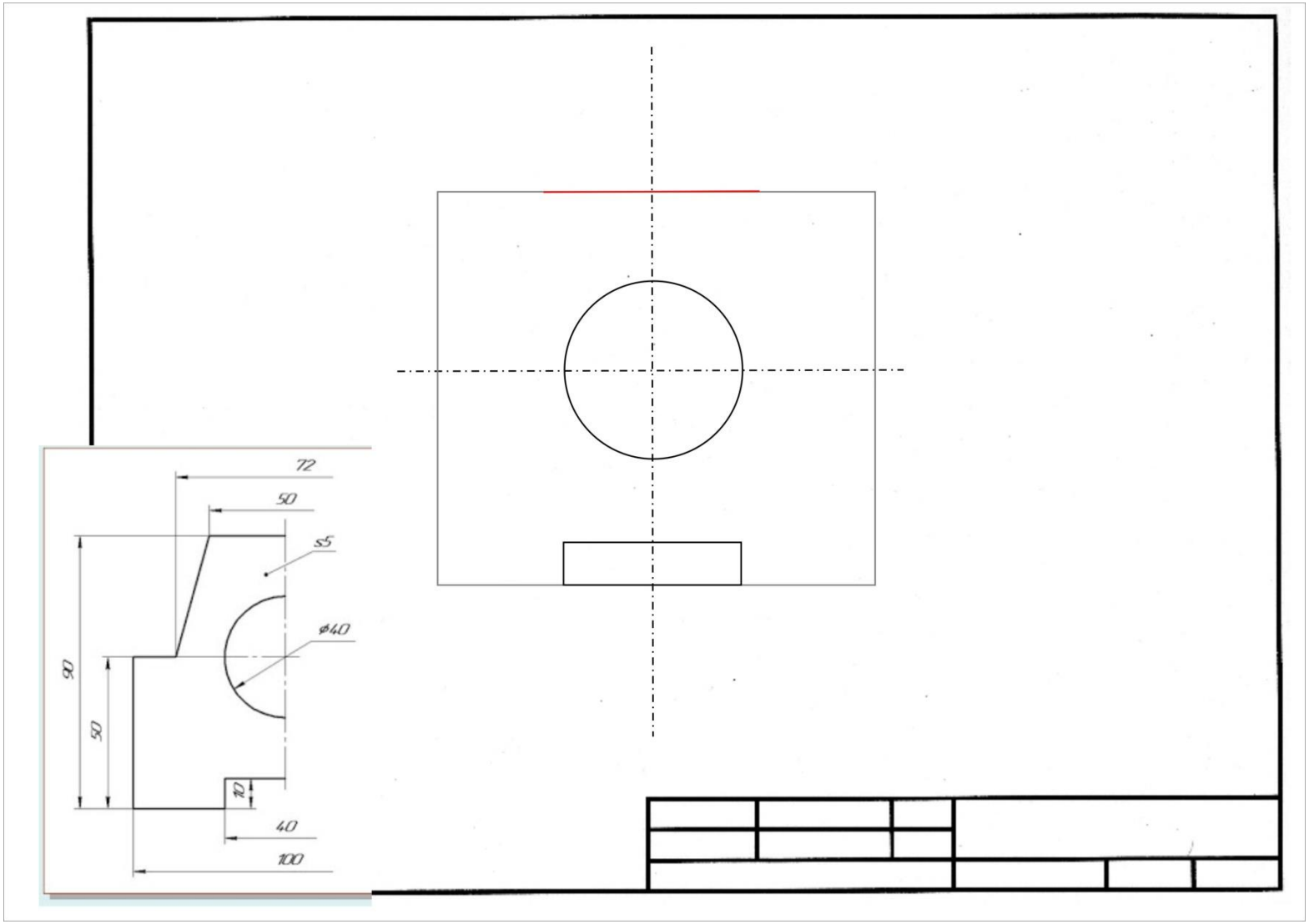
72
50
S5
ø40
90
50
10
40
100

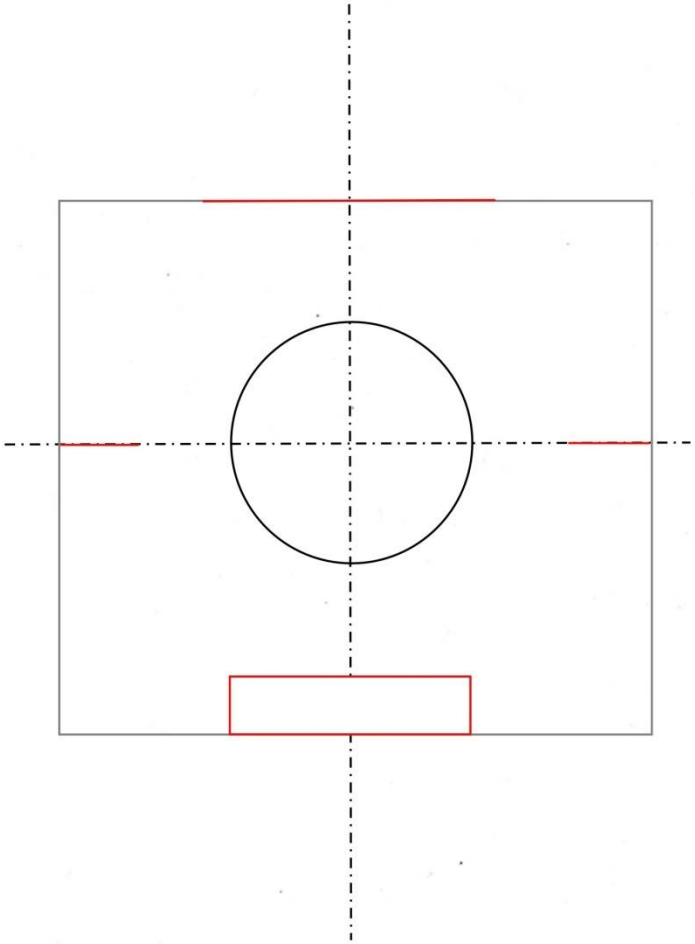

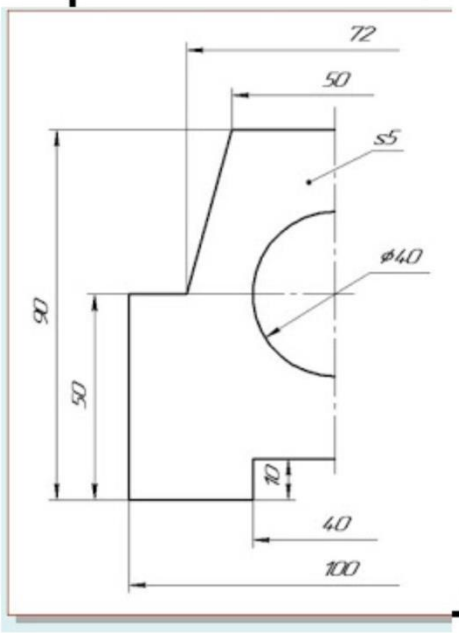
72
50
S5
ϕ40
90
50
10
40
100

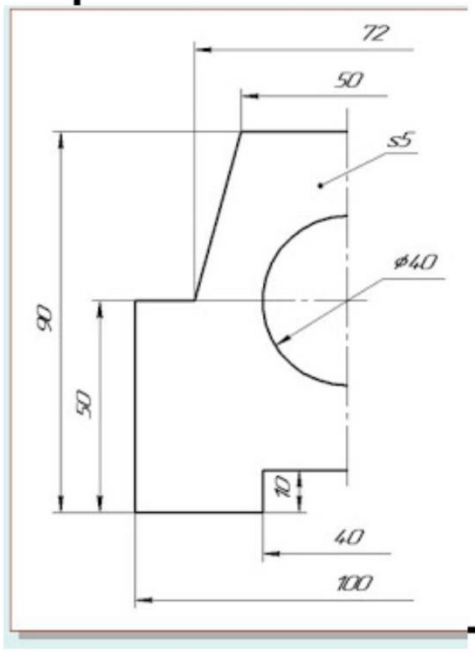
72
50
S5
ϕ40
90
50
10
40
100

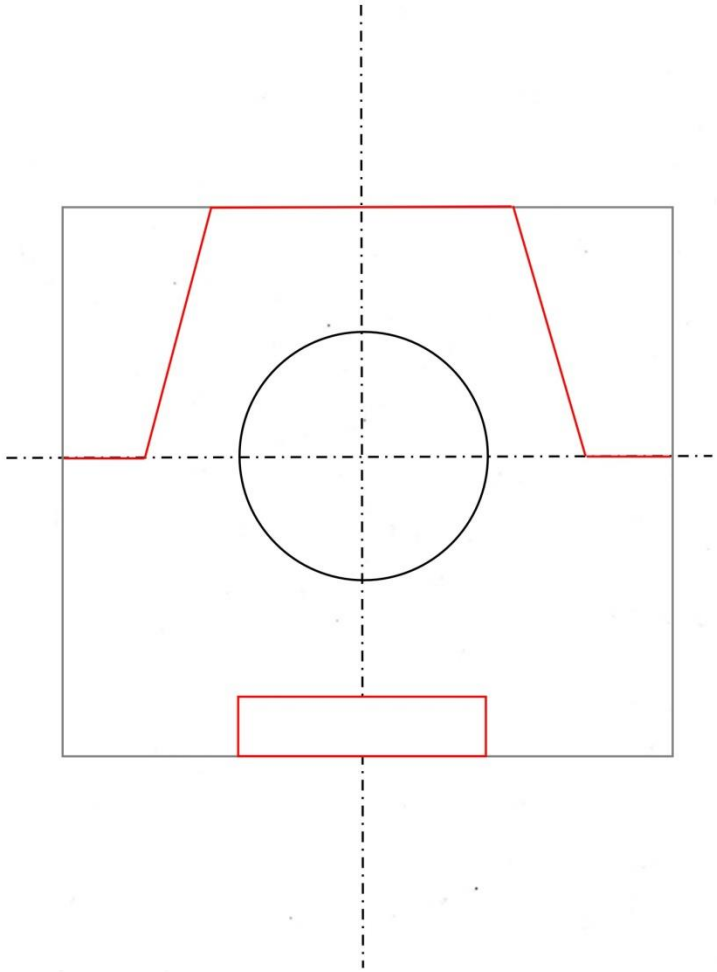

6. Обводка видимого контура детали

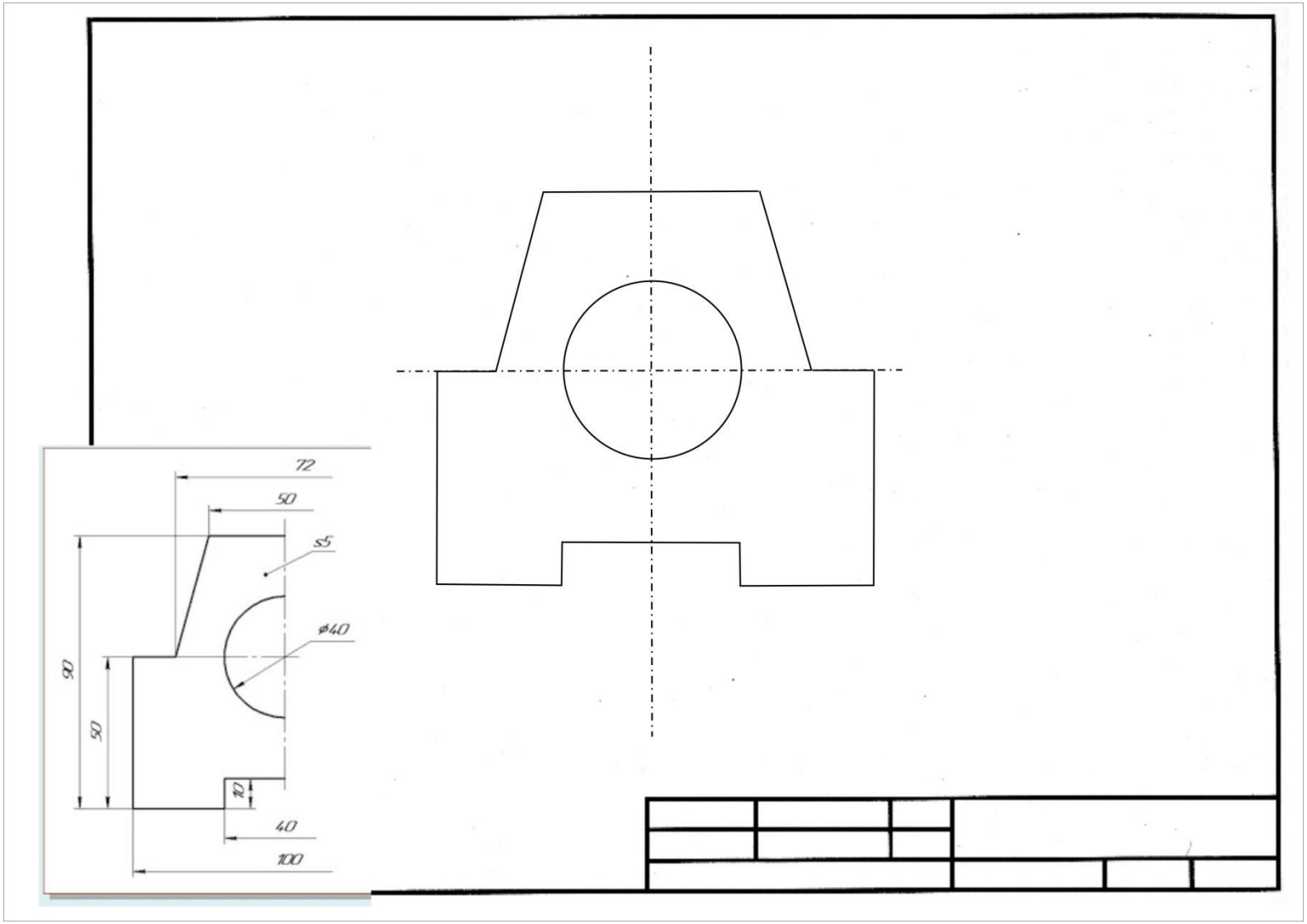

7. Нанесение размеров
8. Заполнение основной надписи

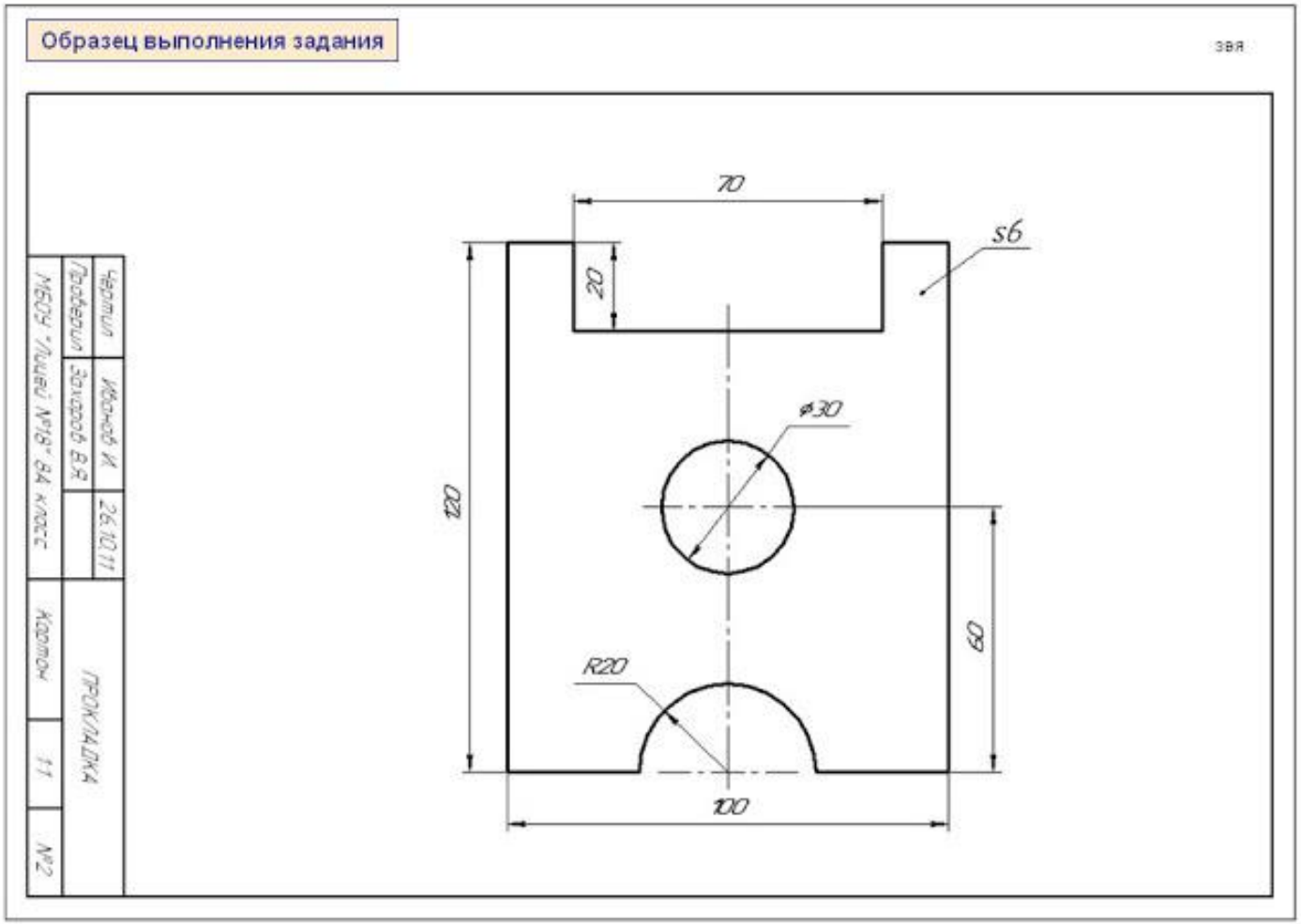

Критерии оценивания:

1 оценка:
Правильность исполнения чертежа детали,,
соблюдение типов линий,
заполнение основной надписи,
аккуратность.

2 оценка: нанесение размеров.